INNOSTAVIA YMPÄRISTÖJÄ
TIETEELLE JA TUTKIMUKSELLE

Alakaappi O-A20

- **Tuotenimi:** OPPILab alakaappi
- **Tuotekoodi:** O-A20
- **Käyttötarkoitus:** Tarvikkeiden, välineiden ja asiakirjojen säilytys opetustiloissa
- **Soveltuvuus:** Peruskoulut ja lukiot
- **Rakenne:** Laminaattirunko, metallijalusta 150 mm
- **Leveysvaihtoehdot:** 800/1000/1200 mm
- **Syvyysvaihtoehdot:** 480/580 mm mm
- **Korkeus:** 570/720 mm + jalusta 150 mm
- **Väri:** Vakioväri valkoinen, ovi valkoinen tai värillinen
- **Lisävarusteet:** Lukitus, pyörät

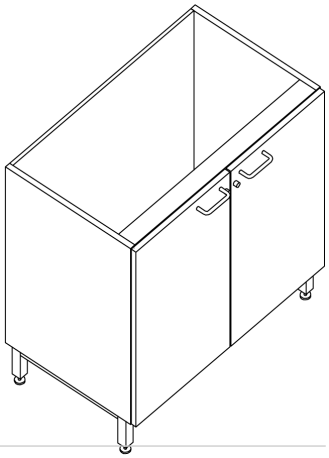

26.11.2026 - Oikeudet muutoksiin pidätetään.

VISU KALUSTE OY
Eeliksentie 6, 34870 Visuvesi, Finland
visu@visu.fi
+358 44 749 4940
visu.fi