INNOSTAVIA YMPÄRISTÖJÄ
TIETEELLE JA TUTKIMUKSELLE

Sivuryhmä



- Sivuryhmässä talotekniikka integroidaan kalusteeseen, asennuskaistaan.
- Parhaiten sivuryhmä soveltuu seinän viereen tai käytävälinjaa vasten.
- Etureunassa ei ole pystyjalkoja, mikä parantaa ergonomiaa erityisesti istumatyössä.
- Alakalusteet ripustetaan kiinni pöydän runkoon, jolloin lattiatila jää vapaaksi ja alakaluste on siirreltävissä eri kohtiin tason alla. Alakaluste voidaan myös nostaa paikoiltaan ja siirtää kokonaan toisen tason alle.
- Standard-ratkaisuihin olemme valikoineet mitoitukseltaan ja materiaaleiltaan laadukkaat, yleisimmin käytetyt vaihtoehdot.
- Custom-ratkaisut räätälöidään aina asiakkaan tarpeen mukaan.

Ota rohkeasti yhteyttä niin asiantuntijamme auttavat mielellään sopivien ratkaisujen valinnassa.

VISU KALUSTE OY
Eeliksentie 6, 34870 Visuvesi, Finland
visu@visu.fi
+358 44 749 4940
visu.fi

INNOSTAVIA YMPÄRISTÖJÄ
TIETEELLE JA TUTKIMUKSELLE

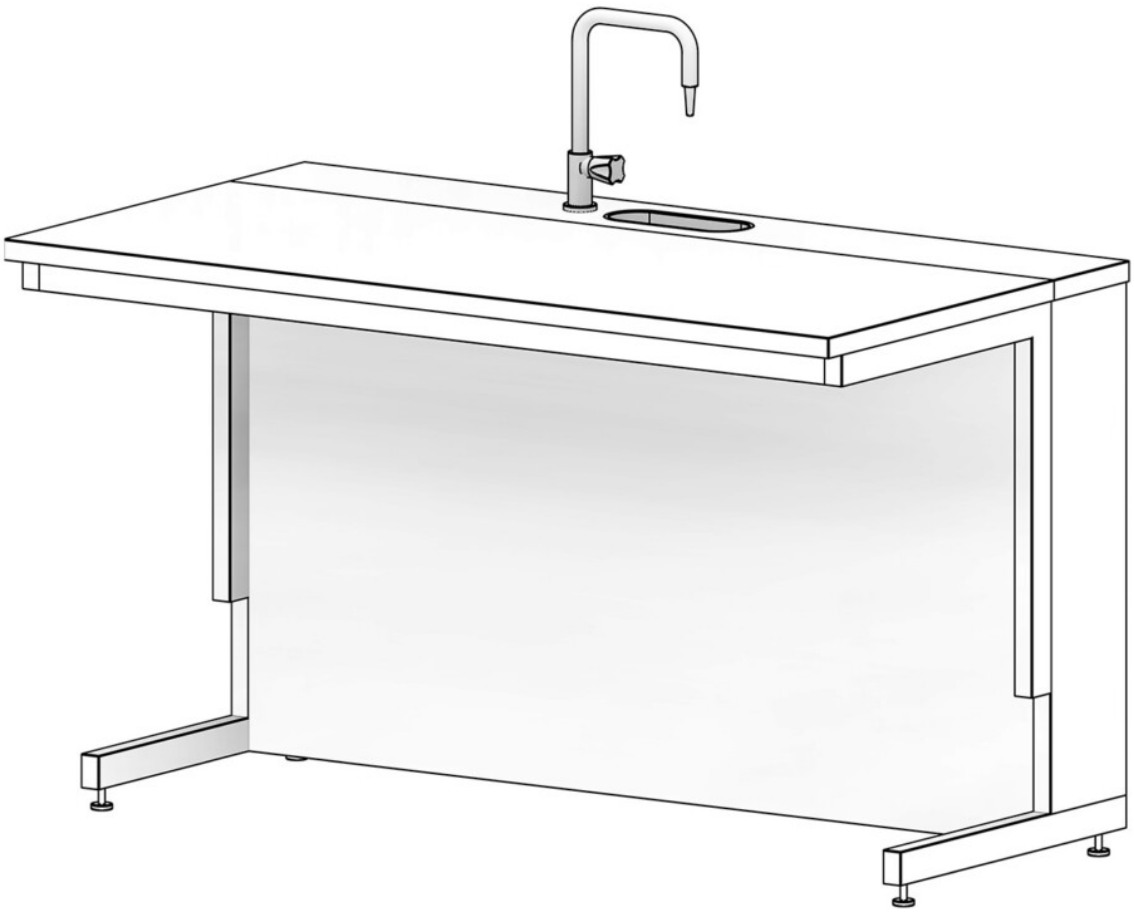

RS-T2 +sink

VISU KALUSTE OY

Eeliksentie 6, 34870 Visuvesi, Finland

visu@visu.fi

+358 44 749 4940

visu.fi

INNOSTAVIA YMPÄRISTÖJÄ
TIETEELLE JA TUTKIMUKSELLE

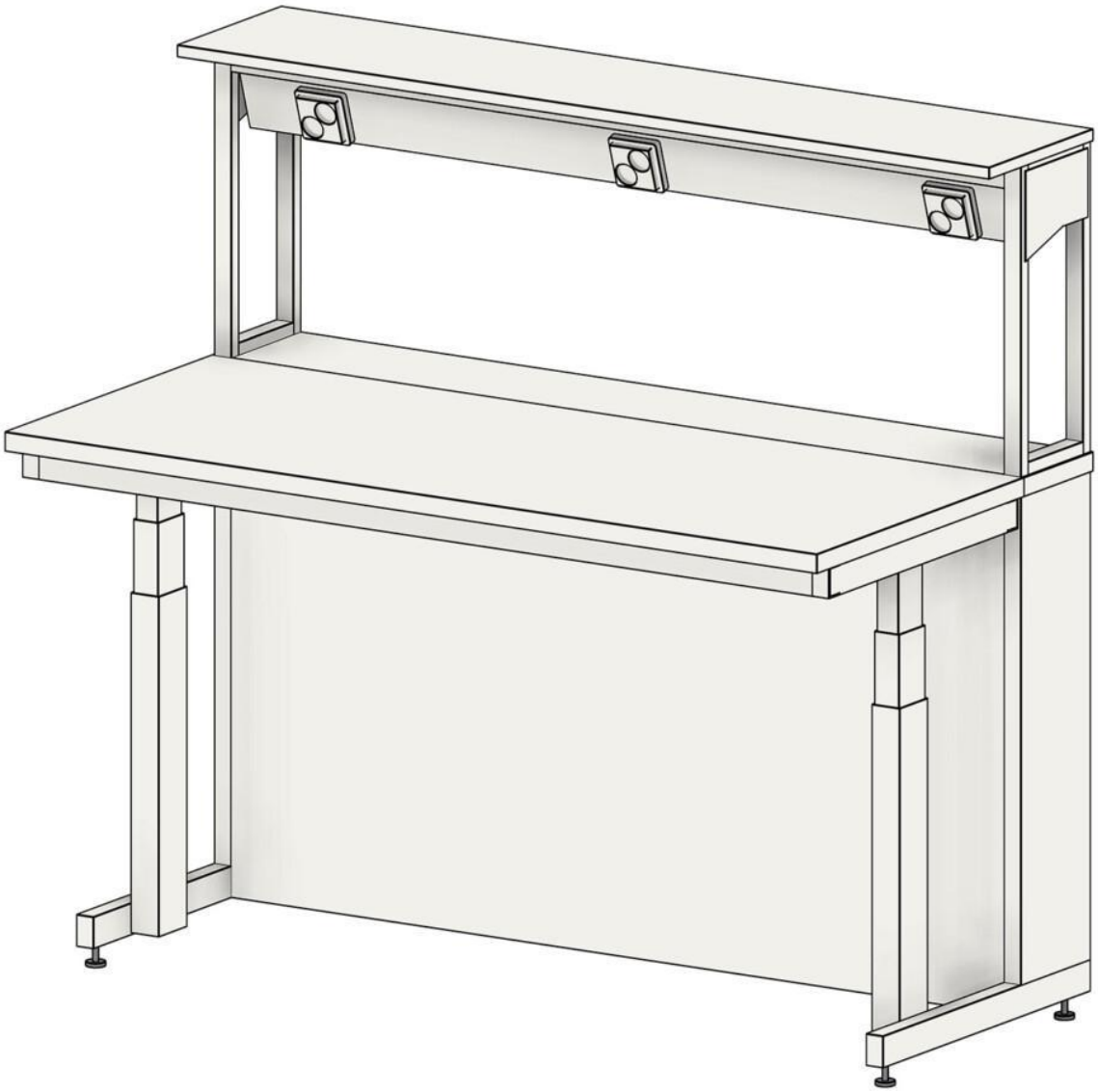

RS-S-YH-T2

VISU KALUSTE OY

Eeliksentie 6, 34870 Visuvesi, Finland

visu@visu.fi

+358 44 749 4940

visu.fi

INNOSTAVIA YMPÄRISTÖJÄ
TIETEELLE JA TUTKIMUKSELLE

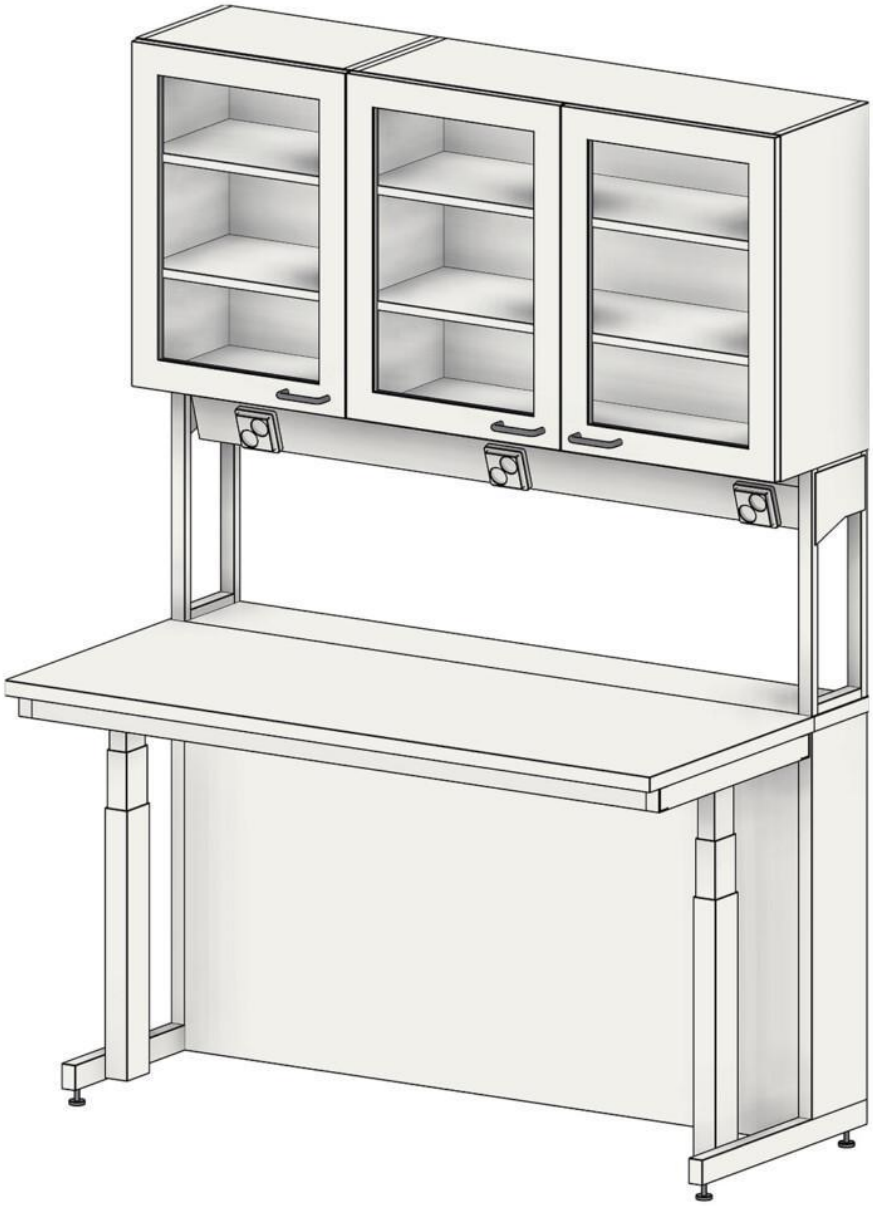

RS-S-Y-T2
Esimerkkejä kokoonpanoista

Standard

VISU KALUSTE OY
Eeliksentie 6, 34870 Visuvesi, Finland
visu@visu.fi
+358 44 749 4940
visu.fi

INNOSTAVIA YMPÄRISTÖJÄ
TIETEELLE JA TUTKIMUKSELLE

Kuvaus	Tuotekoodi	Vakiomitat [mm]				Lisätiedot
		Leveys	Syvyys	Työtason korkeus	Kokonaiskorkeus	
Sivuryhmä	RS-T2	1200, 1500, 1800, 2000	800*	manuaalisäätö 750-900	900	ilman yläkalusteita
Sivuryhmä	RS-S-T2	1200, 1500, 1800, 2000	800*	sähkösäätö 750-1000	900/1000	ilman yläkalusteita
—						
Sivuryhmä, valmius yläkalusteille	RS-RYK1-T2	1200, 1500, 1800, 2000	800*	manuaalisäätö 750-900	1400+yläkaluste	sisältää yläkalusteen tukirungon (yläkalusteet valittava erikseen)
Sivuryhmä, valmius yläkalusteille	RS-S-RYK1-T2	1200, 1500, 1800, 2000	800*	sähkösäätö 750-1000	1400+yläkaluste	sisältää yläkalusteen tukirungon (yläkalusteet valittava erikseen)
—						
Sivuryhmä, ylähyllyllä	RS-YH-T2	1200, 1500, 1800, 2000	800*	manuaalisäätö 750-900	1418	sisältää ylähyllyn
Sivuryhmä, ylähyllyllä	RS-S-YH-T2	1200, 1500, 1800, 2000	800*	sähkösäätö 750-1000	1418	sisältää ylähyllyn
—						
Sivuryhmä, yläkaapeilla	RS-Y-T2	1200, 1500, 1800, 2000	800*	manuaalisäätö 750-900	2100	sisältää yläkaapit kehyslasiovilla
Sivuryhmä, yläkaapeilla	RS-S-Y-T2	1200, 1500, 1800, 2000	800*	sähkösäätö 750-1000	2100	sisältää yläkaapit kehyslasiovilla

*työtason syvyys 600 + kiinteän asennuskaistan syvyys 200

Custom

Standard-mallien lisäksi toteutamme työpisteitä myös asiakkaan toiveiden mukaan. Custom-ratkaisuissa mitat, materiaalit ja varustelut ovat täysin asiakkaan päätettävissä.

Kysy lisää asiantuntijoiltamme niin suunnitellaan yhdessä sopivat ratkaisut!

Lisätiedot

Asennustapa	Vapaasti lattialla seisova, vakiona säätötassut. Huom. Allaspöydät kiinnitettävä.

VISU KALUSTE OY
Eeliksentie 6, 34870 Visuvesi, Finland
visu@visu.fi
+358 44 749 4940
visu.fi

INNOSTAVIA YMPÄRISTÖJÄ
TIETEELLE JA TUTKIMUKSELLE

Materiaalit	Taso hapon- ja kemikaalinkestävä umpilaminaatti (T2). Saatavilla myös muita vaihtoehtoja, lue lisää Tasomateriaalit-sivulta. Runko laboratorio-olosuhdevaatimuksiin jauhemaalattu teräs. Mahdollinen ylähylly vakiona 18mm korkeapainelaminaattipintainen P5-lastulevy.
Väri	Vakiona valkoinen, muita värejä tilauksesta.
Kantavuus	Manuaalinen korkeussäätö: Suositeltu kantavuus 200kg/pöytä, jolloin pöydän jäykkyys on usein riittävä ottaen huomioon huojunnan ja tason taipuman. Enimmäiskantavuus 400kg/pöytä, tätä arvoa ei tule ylittää. Myös tätä suuremmat kantavuudet mahdollisia, kysy lisää asiantuntijoiltamme. Sähköinen korkeussäätö: 240kg/pöytä (2-sähköjalkaa). Myös suuremmat kantavuudet mahdollisia, kysy lisää asiantuntijoiltamme.
Korkeussäätö	Manuaalisäätö: portaaton säätö 750-900 Sähkösäätö: portaaton säätö 750-1000 (ohjelmoitavissa), 3 muistipaikkaa, pehmeä liikkeellelähtö ja pysähtyminen. Pöydässä vakiovarusteena törmäyksenesto-sensori.
Tilauksen mukaan	Yläkalusteet, sähköt, valot sekä hanat altaineen suunnitellaan ja toteutetaan tarpeen mukaan.
Led-valonauha (optio)	Neutraali valkoinen 4000 K, valoteho 1080 lm/m, käyttöteho 9,0 W/m, CRI>80, IP66

26.11.2026 - Oikeudet muutoksiin pidätetään.

VISU KALUSTE OY
Eeliksentie 6, 34870 Visuvesi, Finland
visu@visu.fi
+358 44 749 4940
visu.fi