INNOSTAVIA YMPÄRISTÖJÄ
TIETEELLE JA TUTKIMUKSELLE

Laitevaunu O-LV3

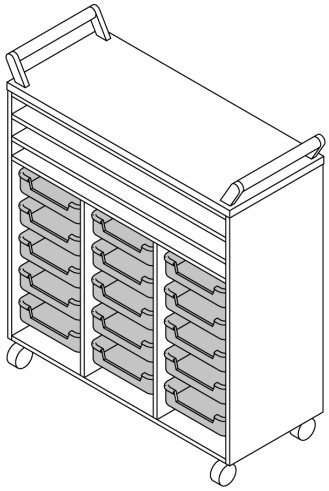

- **Tuotenimi:** OPPILab laitevaunu 3
- **Tuotekoodi:** O-LV3
- **Käyttötarkoitus:** Laitteiden, välineiden ja tarvikkeiden säilytys ja siirtely
- **Soveltuvuus:** Peruskoulut ja lukiot
- **Rakenne:** Laminaattipintainen runko, tukeva ja helppohoitoinen
- **Leveys:** 1040 mm
- **Syvyys:** 480 mm
- **Korkeus:** 1130 mm
- **Tarjottimet:** 15 kpl F1-tarjotinta – soveltuvat pienvälineille ja komponenttien säilytykseen
- **Hyllyt:** 2 kpl leveää ulosvedettävää hyllytasoa – soveltuvat laitteille ja mittausvälineille
- **Pyörät:** 4 kpl, joista 2 lukittavia
- **Työntökahva:** Ergonominen kahva vaunun siirtämiseen
- **Väri:** Runko valkoinen, tarjottimet vaaleanharmaat

27.11.2026 - Oikeudet muutoksiin pidätetään.

VISU KALUSTE OY

Eeliksentie 6, 34870 Visuvesi, Finland

visu@visu.fi

+358 44 749 4940

visu.fi