INNOSTAVIA YMPÄRISTÖJÄ
TIETEELLE JA TUTKIMUKSELLE

Tarjotinvaunu O-TV3

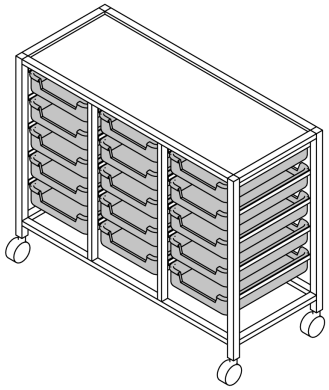

- **Tuotenimi:** OPPILab tarjotinvaunu 3
- **Tuotekoodi:** O-TV3
- **Käyttötarkoitus:** Opetusvälineiden ja tarvikkeiden säilytys ja siirtely
- **Soveltuvuus:** Peruskoulut ja lukiot
- **Rakenne:** Metallirunko, tarjottimet muovia
- **Leveys:** 1075 mm
- **Syvyys:** 440 mm
- **Korkeus:** 735 mm tai 860 mm
- **Tarjottimet:** korkeuden mukaan 15 kpl tai 18 kpl F1 tarjotinta
- **Pyörät:** 4 kpl, joista 2 lukittavia
- **Väri:** Vakioväri valkoinen
- **Tarjottimien väri:** Harmaa, sininen, keltainen, vihreä tai läpinäkyvä

27.11.2026 - Oikeudet muutoksiin pidätetään.

VISU KALUSTE OY
Eeliksentie 6, 34870 Visuvesi, Finland
visu@visu.fi
+358 44 749 4940
visu.fi