INNOSTAVIA YMPÄRISTÖJÄ
TIETEELLE JA TUTKIMUKSELLE

Kuivauskaappi O-Y20K

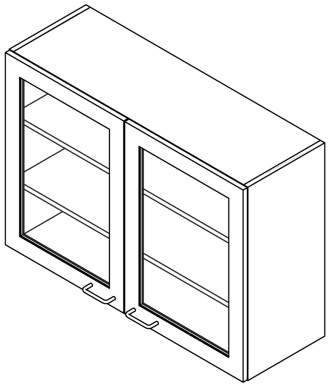

- **Tuotenimi:** OPPILab kuivauskaappi
- **Tuotekoodi:** O-Y20K
- **Käyttötarkoitus:** Mittalasien yms. kuivatukseen
- **Soveltuvuus:** Peruskoulut ja lukiot
- **Rakenne:** Laminaattirunkoinen
- **Hyllyt:** 3 kpl suoria rst-hyllyjä
- **Valuma-allas:** Alimmassa hyllyssä integroitu valuma-allas
- **Leveys:** 600/800/1000/1200 mm
- **Syvyys:** 340 mm
- **Korkeus:** 700 mm
- **Ovivaihtoehdot:** Avoin, umpi-, lasikehys- tai lasiliukuovet
- **Väri:** Runko valkoinen, ovet valkoiset tai värilliset
- **Lisävarusteet:** lukko, vino katto

26.11.2026 - Oikeudet muutoksiin pidätetään.

VISU KALUSTE OY
Eeliksentie 6, 34870 Visuvesi, Finland
visu@visu.fi
+358 44 749 4940
visu.fi